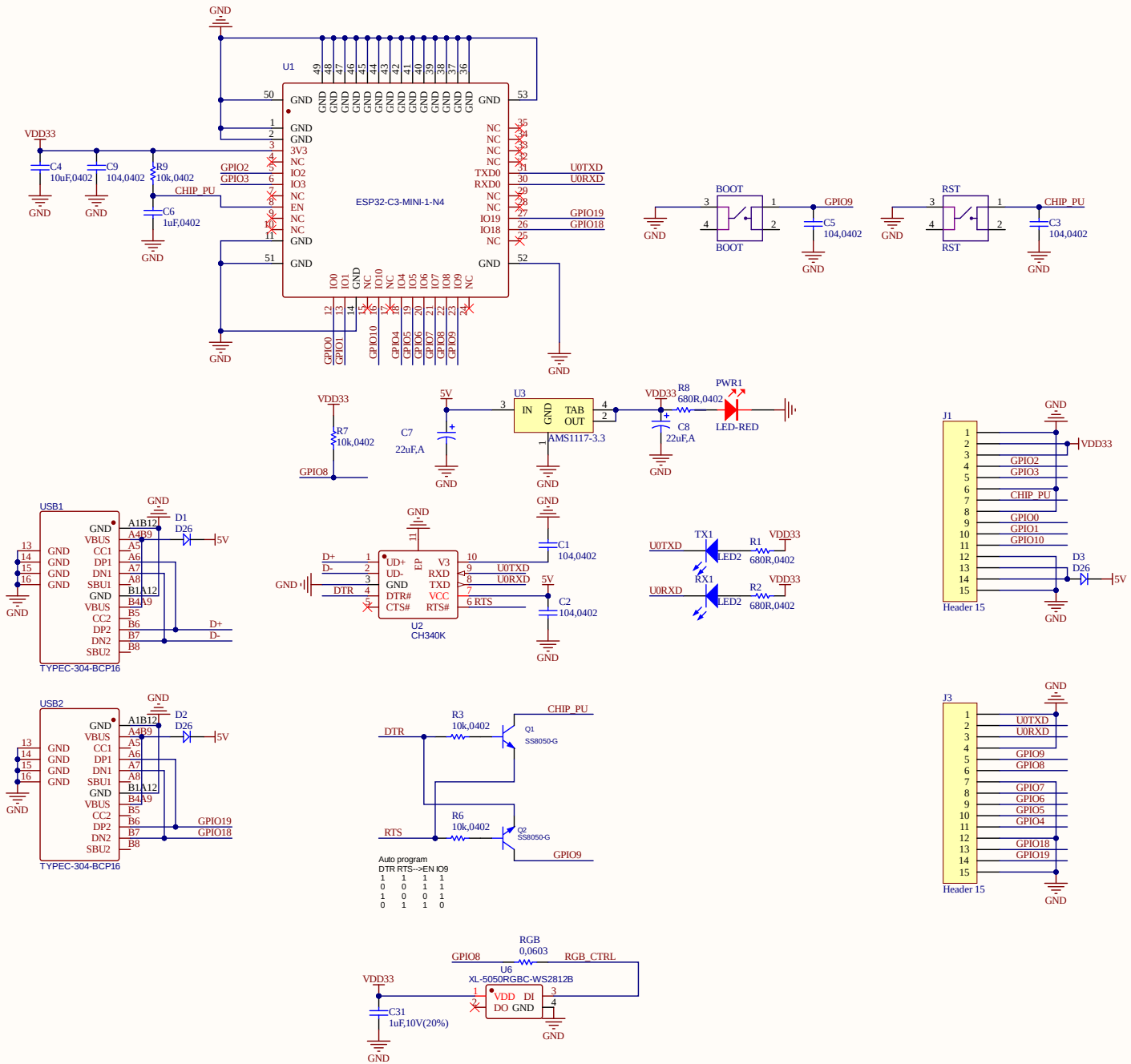

Title	*YD-ESP32-C3-COREBOARD*		
Size: A3	Number:*	Revision:*	
Date: 2022/1/7	Time: 20:38:57	Sheet * of *	
File: E:\2020年硬件工程\20211027-A-ESP32-C3模块\PCB\ESP32.SchDoc			

源地® 工作室
VCC-GND® studio
VCC-GND.COM